Quellauslass für Wandaufbau

- **Mehrere Ausführungen in Modulsystem**
- **Edelstahlausführung**
- **Leicht zu reinigen**
- **Minimum von Schmutzfänger**

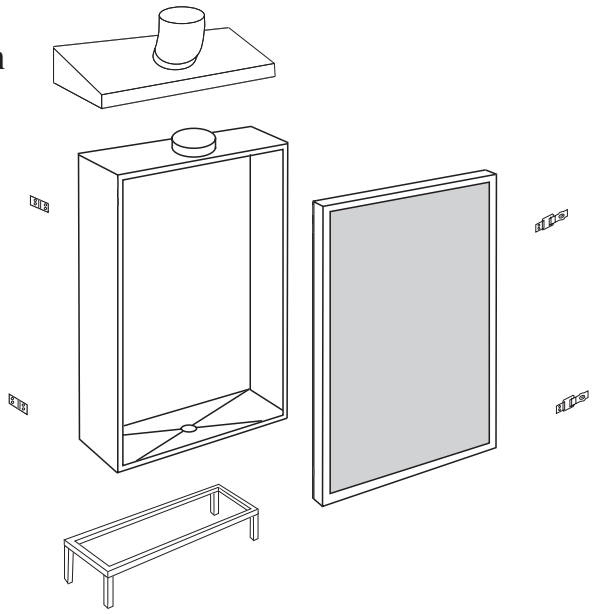

Wandauslässe oder freistehendes Auslässe werden für Quelllüftung in Applikationen mit hohen Hygieneansprüchen benutzt. Dank eines Modulsystems kann Quellauslässe Typ Hygiene einfach zu erforderlichem Hygieneniveau geliefert werden.

Ausführungen
Die Grundmodule sind Frontwand mit Luftverteilblech, Anschlusskasten und abgeschrägtes Top.

Frontwand besteht aus einem stabilen Rahmen mit perforiertem und profiliertem Fronblech. Ein Luftverteilblech mit Düsen ist auch zum Rahmen befestigt. Das Verteilblech ist mit Schrauben oder Scharniere montiert. Am Boden vom Rahmen gibt es Dränierungslöcher. Die Front wand ist zum bauseitigen Druckkammer/Anschlusskasten installiert oder wird mit montierten Anschlusskasten bestellt.

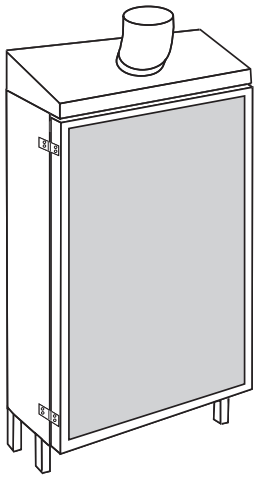

Anschlusskasten ist rechteckig mit Dränierung im Boden. Frontwand ist mit Scharnieren und Schnellverschluß im Gehäuse montiert.

Abgeschrägtes Top wird auf Anschlusskasten montiert, damit die Ansammlung von Staub und Schmutz verringert wird.

Die Auslässe haben versweißte Ecken und enthalten ein Minimum von Spalten damit die Schmutzfänger reduziert wird.
Ein Sockel mit Beinen wird als Zubehör geliefert.

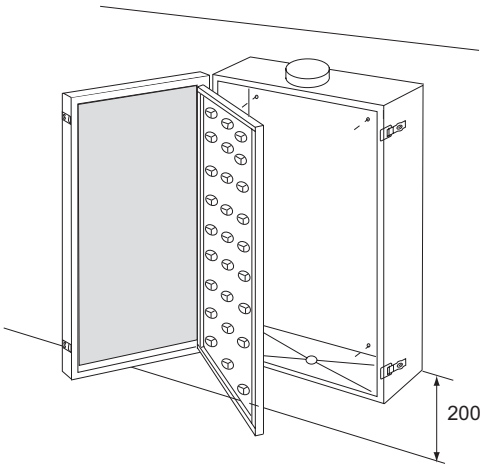

Material
Edelstahl
Standard Qualität: EN 1.4301 (AISI 304) Sichtflächen gebürstet. nicht sichtbar 2B Finish

Auf Anfrage EN 1.4436 (AISI 316)

Standard Blechstärke Front und Gehäuse : 1mm

Spezial
Andere Massen und Edelstahl Qualitäten
Verstärkte Front

Masse und Gewichte

HMO	A	B	kg
20-06	600	2000	23
20-10	800	2000	31
20-10	1000	2000	38
20-12	1200	2000	45

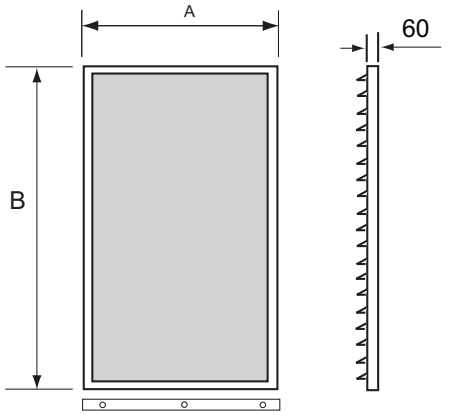

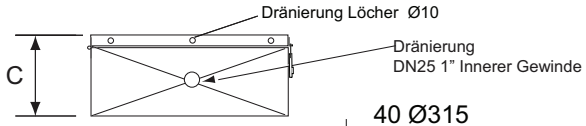

HMC	A	B	C	D	Ø	kg
20-06	600	2000	420	178	315	48
20-08	800	2000	420	178	315	59
20-10	1000	2000	500	220	400	70
20-12	1200	2000	500	220	400	82

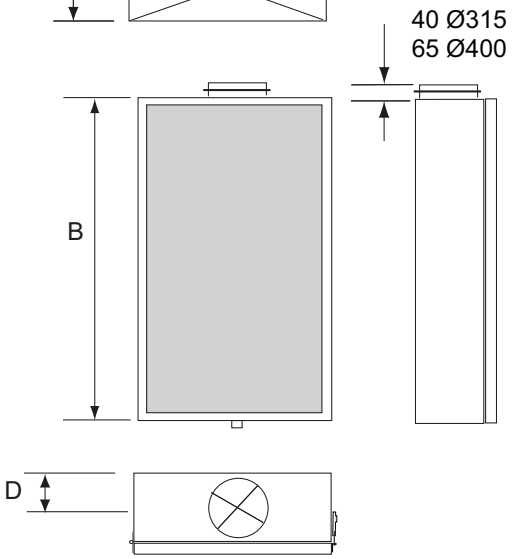

HMR	A	B	C	D	e	f	kg
20-06	600	2000	250	95	500	150	44
20-10	800	2000	300	120	600	200	55
20-10	1000	2000	300	120	800	200	66
20-12	1200	2000	350	145	800	250	80

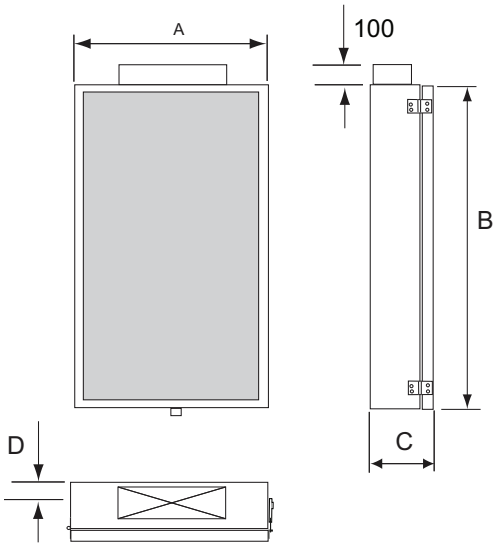

Recht zu Konstruktionsänderungen vorbehalten

HMC/S	A	C	D	E	F	G	Ø	kg
20-06	600	420	178	2372	2227	2257	315	49
20-08	800	420	178	2372	2227	2257	315	61
20-10	1000	500	220	2487	2271	2317	400	76
20-12	1200	500	220	2487	2271	2317	400	89

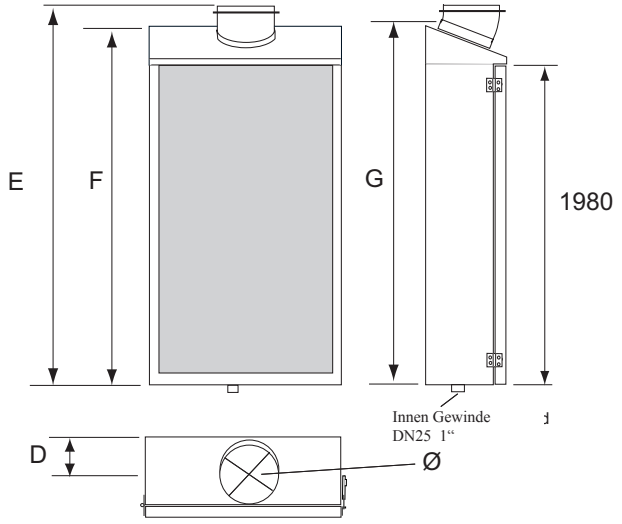

HMR/S	A	C	D	e	f	kg
20-06	600	250	95	500	150	45
20-08	800	300	120	600	200	60
20-10	1000	300	120	800	200	73
20-12	1200	350	145	800	250	88

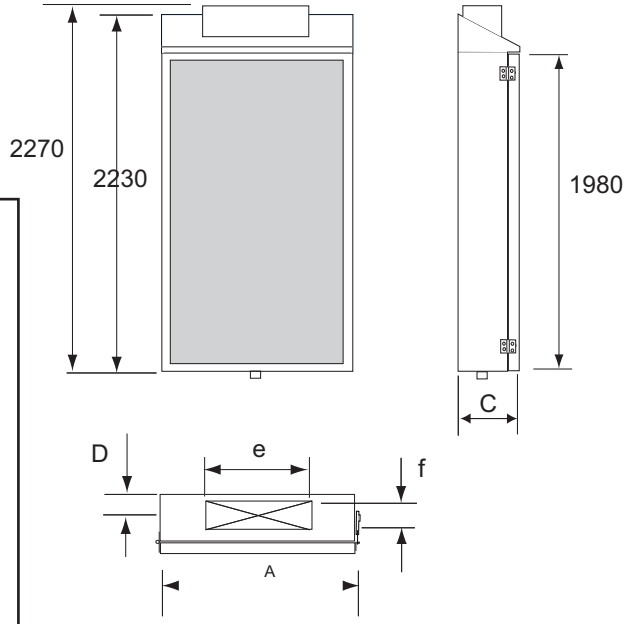

Zubehör

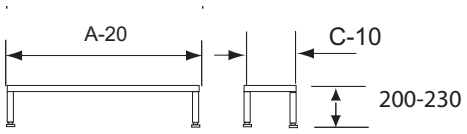

Sockel mit Beinen

Technische Daten

HMC 20-06 Ø315

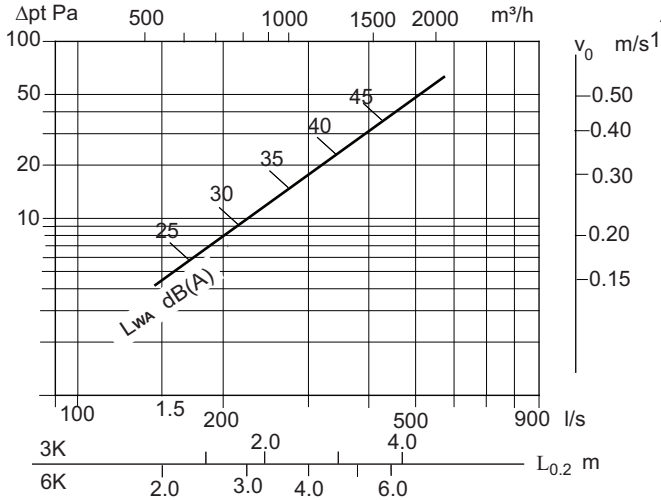

HMC 20-08 Ø315

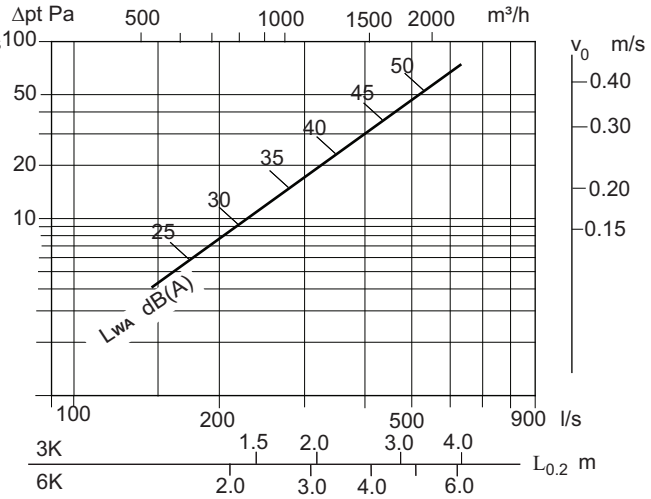

HMC 20-10 Ø400

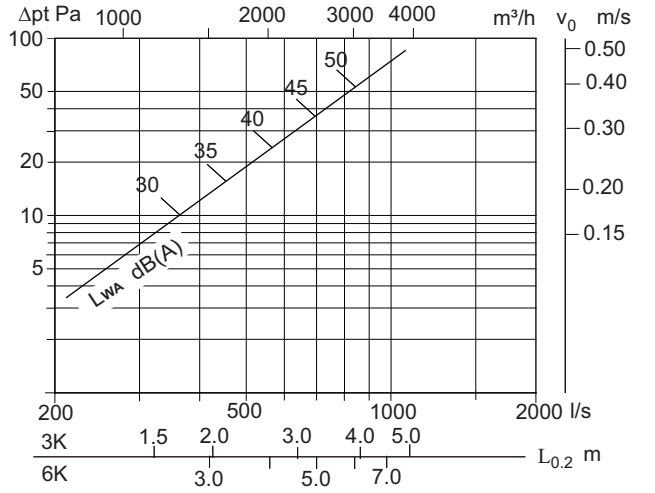

HMC 20-12 Ø400

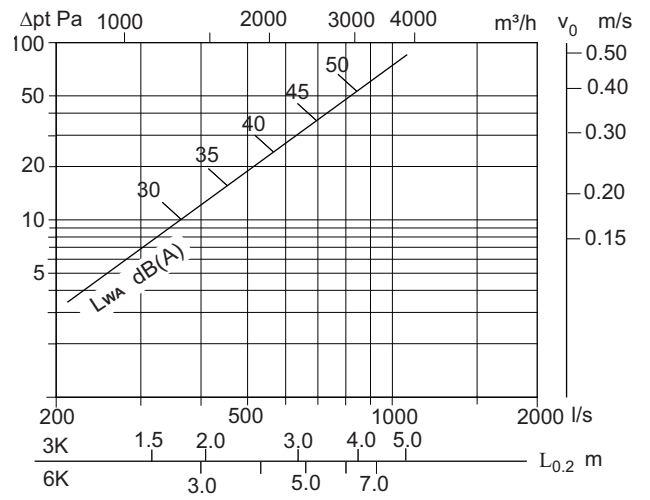

HMR 20-06 500x150

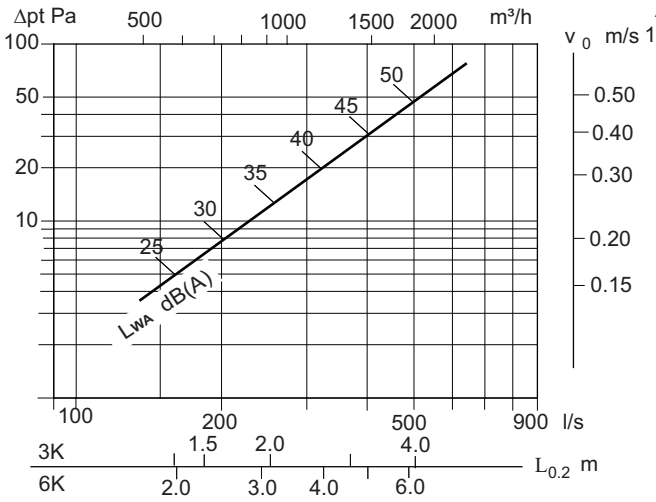

HMR 20-08 600x200

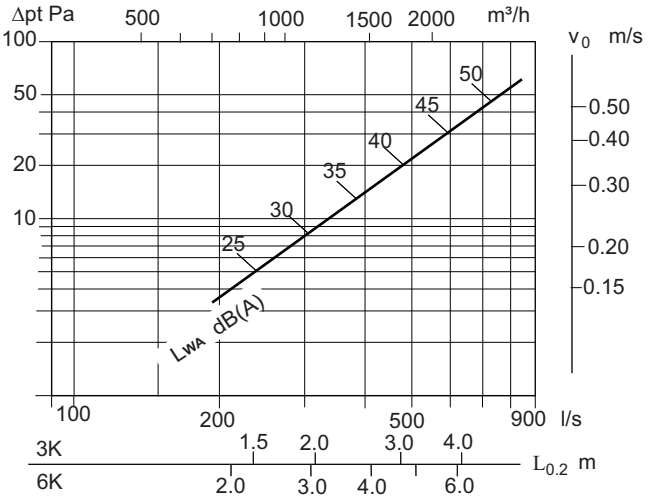

Recht zu Konstruktionsänderungen vorbehalten

HMR 20-10 800x200

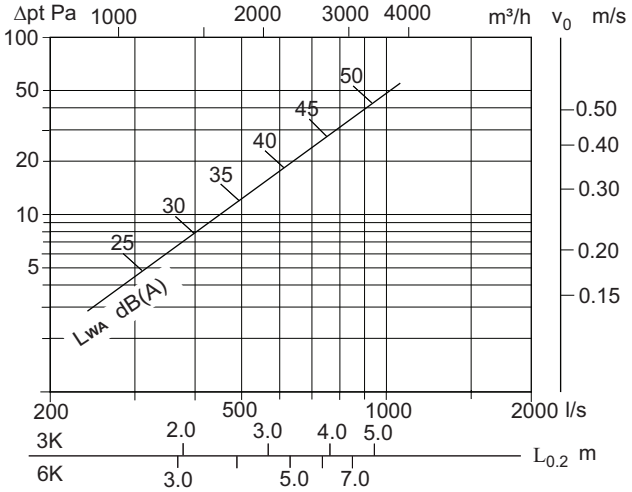

HMR 20-12 800x250

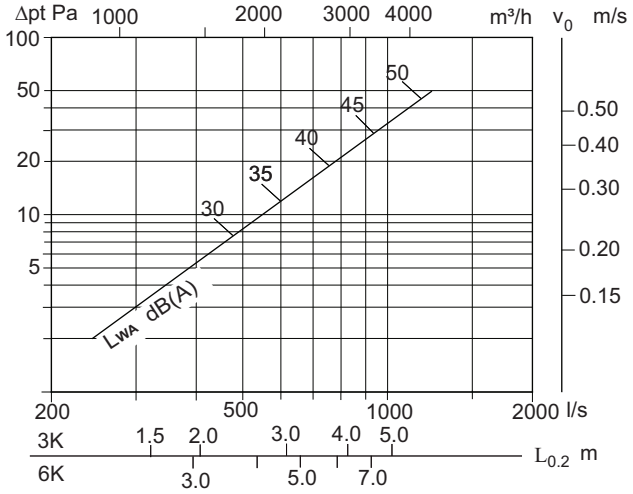

Montage
HMO wird auf einer Wand montiert. Der bauseitiger Anschlusskasten ist im Wand versenkt und an Latten oder ähnlich befestigt. Der HMO Auslass ist montiert wenn die Wand fertig ist. Abhängig von Applikation ist der Anschlusskasten aus verzinktem Stahlblech oder Edelstahl hergestellt.

HMC/HMR ist an einer Wand befestigt. Bei Montage ohne Sockel, empfehlen wir dass, der Auslass etwas 200mm über den Boden installiert wird.
Der Auslass wird von Innen in der Wand verschraubt.

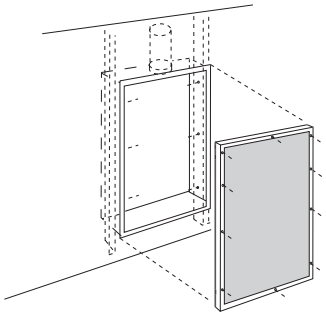

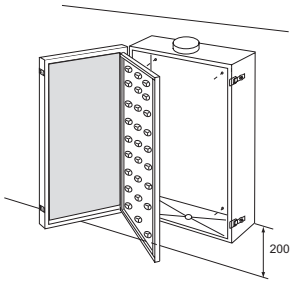

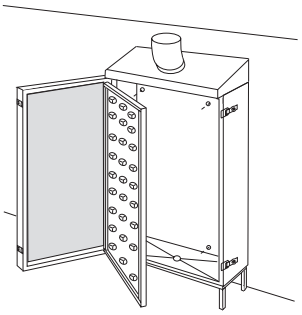

Einregulierung
Die Luftmenge wird via Regulierklappe im Kanal vor dem Auslass einreguliert.

Wartung
Die Auslässe enthalten keine Verbrauchsmaterialen.
HMO wird bei Reinigung vom Anschlusskasten demontiert. Bei Bedarf werden die Auslässe mit warmen Wasser mit Geschirrspülmittel gereinigt.

HMC/HMR wird mit Schnellverschluß geöffnet und wie oben gereinigt.

Ausschreibtext
BEMAIR Qellauslass Type Hygiene HMO.
Alles aus Edelstahl EN 1.4301 Sichtfläche gebürstet nicht sichtbar 2B Finish .
Breite.....mm Höhe .....mm Tiefe: 60mm
Bestehende aus einem stabilen Rahmen mit perforiertem und profiliertem Frontblech. Luftverteilblech eingebaut, verschraubt alt auf Scharniere, mit Kunststoff-Düsen mit Schöpfzunge. Dränierungslöcher im Rahmen.

HMC, HMR (gemäß oben und wie folgt:)
Anschlusskasten mit runden Stutzen Ø... alt. rechteckiger Stutzen ..... x.....mm. Gesamttiefe mit Rahmen..... .Dränierung DN 25 im Kastenboden. Rahmen mittels Scharniere an Anschlusskasten befestigt und mit Schnellverschluß verschlossen.

HMC/S, HMR/S (gemäß oben und wie folgt:)
Anschlusskasten mit abgeschrägtem Top. Gesamthöhe ..... mm

Recht zu Konstruktionsänderungen vorbehalten